JOINTS DE CHAUDIÈRE EN GRAPHITE PUR DE DIFFÉRENTES QUALITÉS

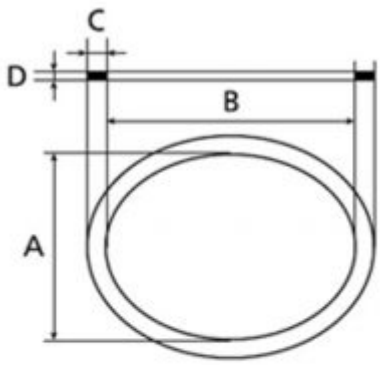

A Petit axe intérieur
B grand axe intérieur
C Largeur de bordure
D Epaisseur

Les **joints en graphite** sont particulièrement adaptés à une utilisation avec de la vapeur. Cependant, il faut toujours s'assurer que la qualité optimale du graphite est choisie en fonction des conditions d'utilisation. Cela contribue à la protection des personnes et à la sécurité du fonctionnement. Pour des températures et des pressions supérieures à +350 °C et 30 bar, nous recommandons donc l'utilisation de Sigraflex® Hochdruck avec collerette intérieure et extérieure (double collerette).

En principe, nous proposons trois types de joints en graphite pur renforcé:

- **Sigraflex® Hochdruck**
- **Sigraflex® Universal**
- **Sigraflex® Economy**

Veuillez-vous référer au tableau ci-dessous pour les données techniques.

Avantages

- Le graphite est très bien adapté aux hautes températures et aux hautes pressions.
- Dimensions librement sélectionnables, des dimensions spéciales peuvent être fabriquées
- Pour des pressions très élevées, également disponible avec double collerette et donc sûr contre l'éjection

Domaines d'application

- Chaudières à vapeur

Données techniques			
Qualité du graphite:	Sigraflex® Hochdruck	Sigraflex® Universal	Sigraflex® Economy
Température de service:	+ 350 °C	+ 300 °C	+ 200 °C
Pression de service:	50 bar	30 bar	16 bar
Pureté / Densité:	< 99.85 % / 1.1 g/cm³	< 98 % / 1.0 g/cm³	< 98 % / 1.0 g/cm³
Dimensions:	selon diagramme de mesure		
Epaisseur:	3 mm		
Dépendance P/T:*	Non		
Autres sources:	Disponible chez ASPAG AG		
*Dépendance P/T: Lorsque les propriétés du matériau dépendent de la pression et de la température, la pression maximale et la température maximale ne doivent pas être atteintes simultanément.			

PDF: Tableau de dimensions

Tableau de dimensions disponible comme PDF sur notre page Web.