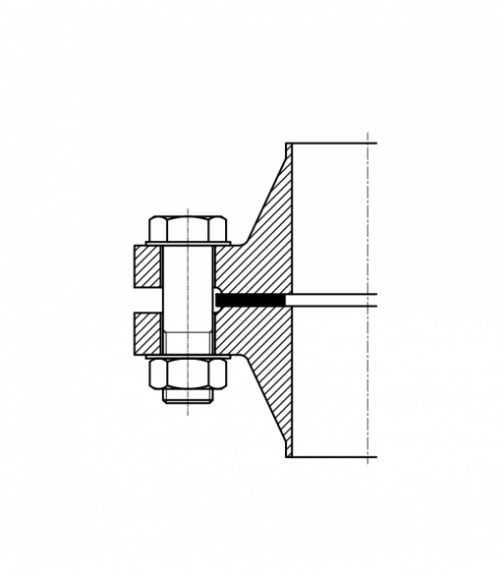

ABMESSUNGEN VON FLACHDICHTUNGEN NACH EN 1514-1, FORM IBC / SR / TG

Sie können die Abmessungen als PDF oder als EXCEL mit hilfreicher Suchfunktion herunterladen.

Sie finden die Abmessungen nach EN1514-1, Form IBC (glatte Dichtfläche mit / ohne Dichtleiste), Form SR (Vor-Rücksprung) und Form TF (Nut / Feder).

(Auf Bild klicken für Link)

Abmessungen in mm bis DN 1000

PN		2.5	6	10	16	25	40	63		10-40 (160)		
Flansch Form		**IBC**								**SR**	**TG**	
DN	**d_1**	**d_2**						**d_1**	**d_2**	**d_2**	**d_1**	**d_2**
10	18	39		46				18	56	34	24	34
15	22	44		51				21	61	39	29	39
20	27	54		61				25	72	50	36	50
25	34	64		71				30	82	57	43	57
32	43	76		82				41	88	65	51	65
40	49	86		92				47	103	75	61	75
50	61	96		107				59	113	87	73	87
60*	72	106		117				68	123	-	-	-
65	77	116		127				73	138	109	95	109
80*	92	132		142				86	148	120	106	120
100	115	152		162		168		110	174	149	129	149
125	141	182		192		194		135	210	175	155	175
150	169	207		218		224		163	247	203	183	203
200	220	262		273		284	290	210	309	259	239	259
250	273	317		328		340	352	264	364	312	292	312
300	324	373		378	384	400	417	314	424	363	343	363
350	356	423		438	444	457	474	360	486	421	395	421
400	407	473		489	495	514	546	415	543	473	447	473
450	458	528		539	555	564	571	-	-	523	497	523
500	508	578		594	617	624	628	-	-	575	549	575
600	610	679		695	734	731	747	-	-	675	649	675
700	712	784		810	804	833	-	-	-	777	751	777
800	813	890		917	911	942	-	-	-	882	856	882
900	915	990		1017	1011	1042	-	-	-	987	961	987
1000	1016	1090		1124	1128	1154	-	-	-	1092	1062	1092

* nur für Gusseisenflansche