ASP 362

Ausführungen
PDF: ASP 362

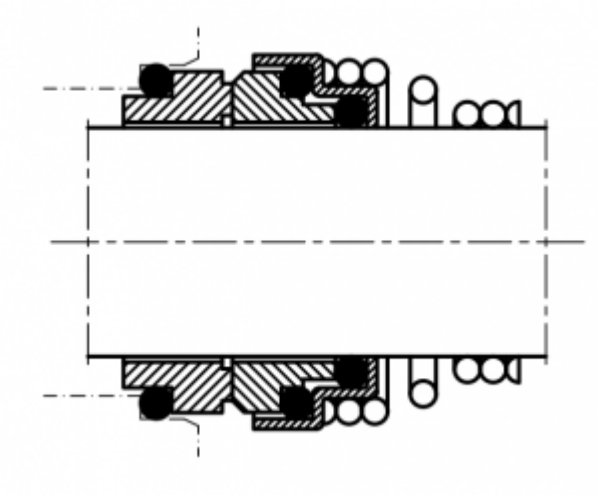

Standard Materialien	
rotierender Teil:	Keramik (V), SiC Reaktion gebunden (Q), Wolframkarbid (U)
stationärer Teil:	Kohle (A), SiC Reaktion gebunden (Q), Wolframkarbid (U)
Elastomer:	Viton® (V), EPDM (E), NBR (P)
Metall Teile und Feder:	rostfreier Stahl 1.4301 (F)

Technische Daten	
Betriebsdruck:	bis 12 bar
Betriebstemperatur:	
Viton® / FKM:	-30 °C bis +180°C
EPDM:	-40 °C bis +140°C
NBR:	-30 °C bis +120°C

Werkstofftabelle

siehe PDF: ASPAG Werkstofftabelle Komponenten GRD

Beschreibung

Mechanische Komponentengleitringdichtung mit konischer Feder, drehrichtungsabhängig.

Vorteile

- Wirtschaftliche Dichtungslösung

Einsatzgebiete

- für nicht DIN Gehäuse
- grosser Einsatzbereich

Aktuelle Masstabellen aller ASPAG Gleitringdichtungen können online als PDF heruntergeladen werden.