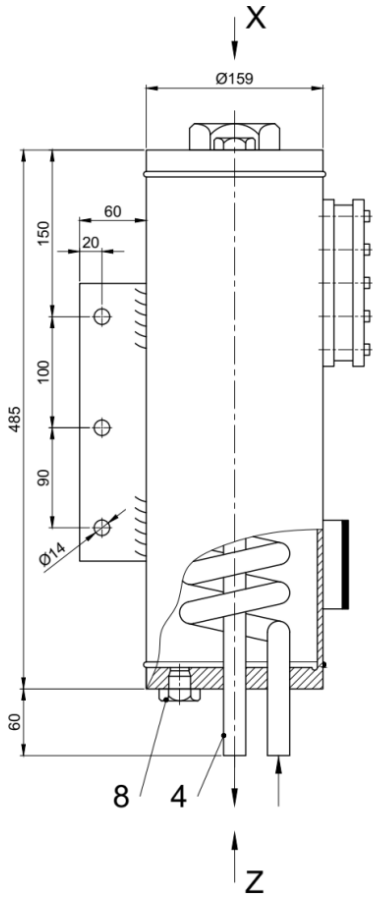

ASP VS-6621

Beschreibung

Versorgungssystem nach API 682 / ISO 21049: Plan 52, Plan 53A.

Das ASP VS 6621 ermöglicht die Versorgung von verschiedenen Gleitringdichtungs-Systemen und dient als Puffer- und /oder Sperrflüssigkeit. Dieses Versorgungssystem deckt somit ein breites Anwendungsspektrum ab.

Das ASP VS 6621 ist erhältlich in Standardgrössen mit flachen Enden, Schaugläser zur Füllstandüberwachung und mit bzw. ohne Kühlschlange. Zudem ist es serienmässig mit allen Notwendigen Systemanschlüsse und Halterungen ausgestattet.

Technische Eigenschaften

1. Erhältlich mit oder ohne Kühlschlange
2. Alle Verbindungen der Systeme sind Benutzerseitig zugewandt
3. Kompakte Bauweise des Systems ermöglicht geringer Platzbedarf
4. Modulare Designkombination verfügbar mit einer Vielzahl von Systemen Komponenten- und Instrumentenauswahl möglich wie Niveauschalter, Umwälzpumpe, Handnachfüllpumpe,Thermometer, Untergestell etc.
5. Design ermöglicht vielfältige Anwendungen aufgrund der Konstruktion aus Edelstahl mit Borosilikat-Schaugläsern

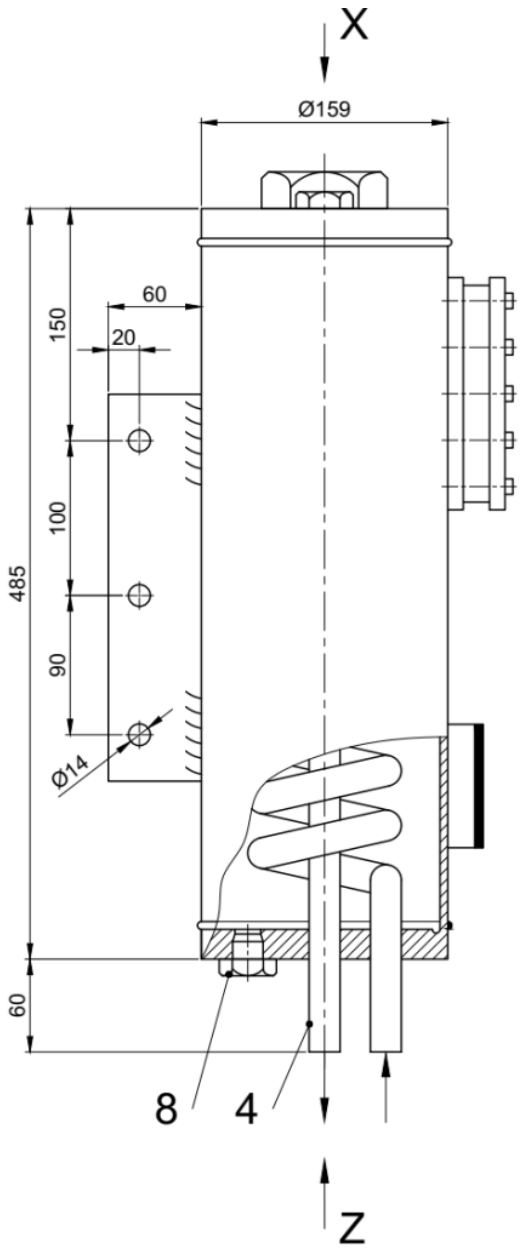
X
Ø159
60
20
150
100
90
485
Ø14
60
8
4
Z

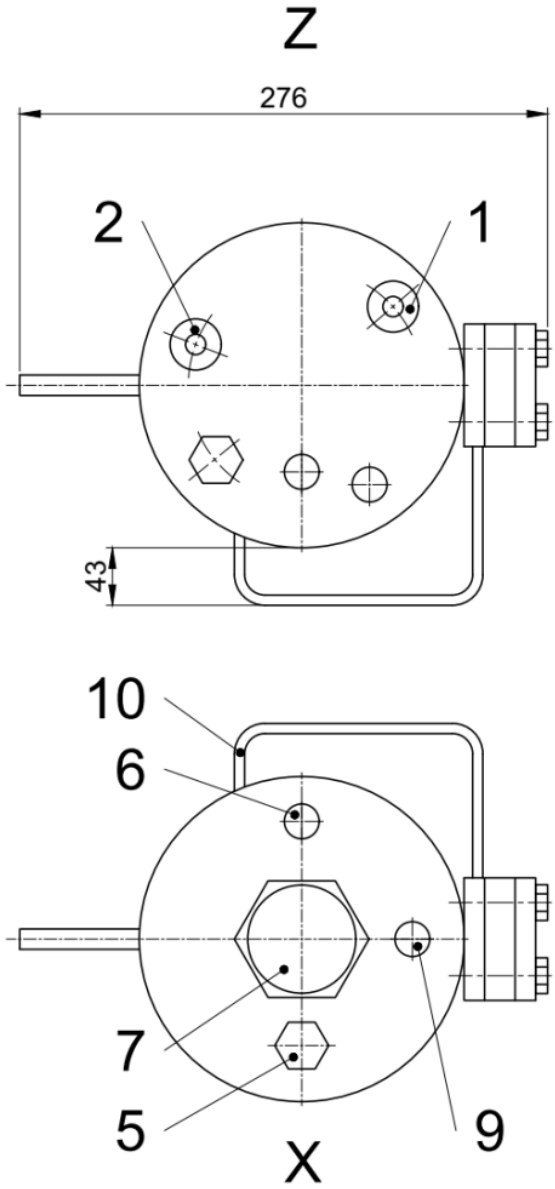
Z
276
2
1
43
10
6
7
5
9
X

Nr.	Beschreibung
1	Sperrflüssigkeit IN (Ein) / G 1/2"
2	Sperrflüssigkeit OUT (Aus) / G 1/2"
3	Kühlwasser IN (Ein) / Rohr 12 x 1.5 mm
4	Kühlwasser OUT (Aus) / Rohr 12 x 1.5 mm
5	Füllanschluss mit Stopfen / G 1/2"
6	Druckgasanschluss / 1/4" NPT
7	Niveauschalter- oder Niveauanzeiger - Anschluss / G 2"
8	Anschluss für Nachfülleinheit / G 1/8"
9	Manometer / 1/4" NPT
10	Befestigung für Nachfülleinheit

Betriebs- und Installationsschema

Das ASP VS 6621 muss immer höher eingebaut werden als die Gleitringdichtung. Die Puffer-/Sperrflüssigkeit fliesst über das Steigrohr in den Behälter.
Verbindungsrohre zur Dichtung sollten möglichst widerstandsarm ausgelegt werden.

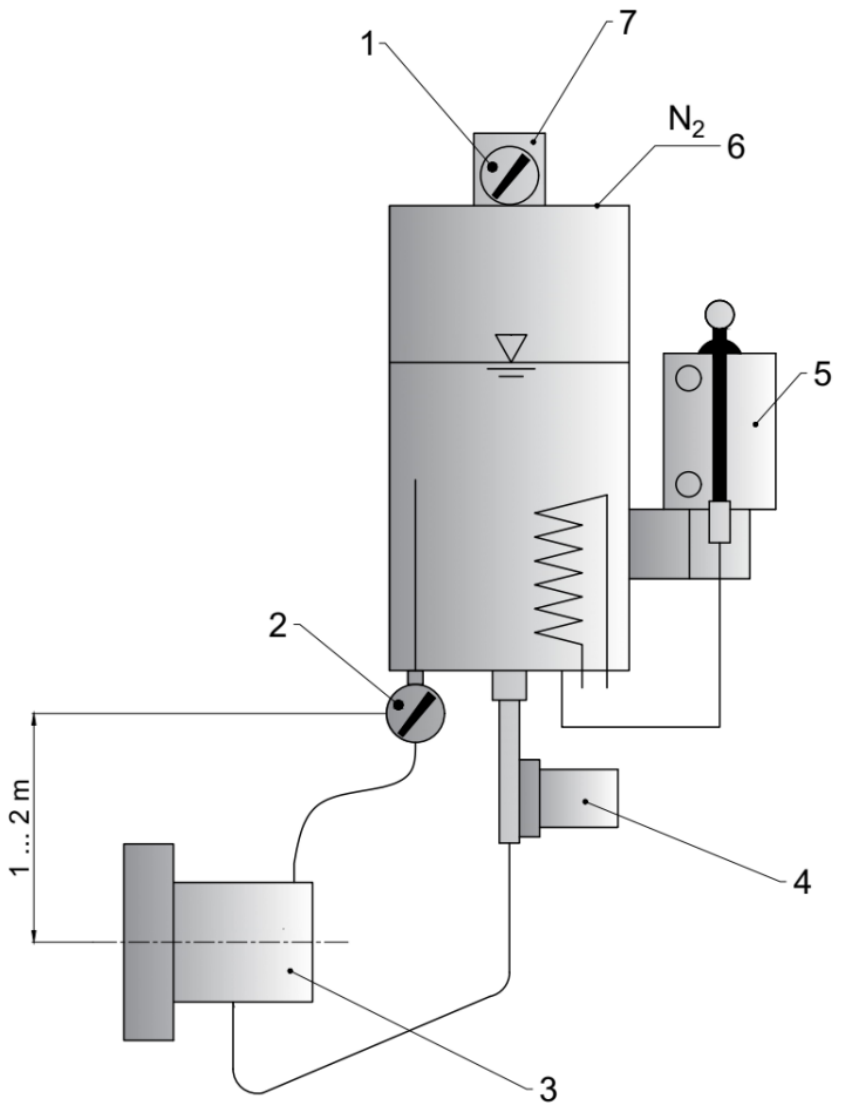

Nr.	Beschreibung
1	Manometer
2	Thermometer
3	Gleitringdichtung
4	Umwälzpumpe
5	Handnachfüllpumpe
6	Druckregelventil
7	Niveauschalter

Normen

- PED 2014/68/EU (Design und Produktion in gemäß EU-Druckgeräte Richtlinie)

Funktionsbeschreibung

Das ASP VS 6621 erfüllt alle Grundfunktionen eines Puffer- und /oder Sperrflüssigkeitsystems für eine Vielzahl von Dichtsystemen.

• Leckagekompensation
• Zirkulation als Thermosiphon oder Zwangsumlauf
• Um die Dichtung zu kühlen
• Zum selektiven Absorbieren von Produktleckagen
• Verhindern von Trockenlauf
• Druckbeaufschlagung mit Druckluft oder Stickstoff

Einsatzgebiete

• Chemieindustrie
• Petrochemische Industrie
• Zellstoff- und Papierindustrie
• Lebensmittel verarbeitende Industrie
• Wasser- und Abwassertechnik

Technische Angaben

Bezeichnung	**ASP VS-6621**
Druckgeräterichtlinie	PED
Integrierte Kühlspirale	Ja
Gefäss-Volumen (Liter)	4 und 8
Kühlspiral-Volumen (Liter)	0.2
Zulässiger Druck [1]	16 bar
Zulässige Temperatur *	-60° bis 200 ° C
Arbeitsvolumen, MAX - MIN (Liter)	1.3
Kühlleistung ohne Kühlspirale (kW)[3]	0.3
Kühlleistung Thermosiphon (kW)[2]	1.2
Kühlleistung Zwangsumlauf (kW)[2]	2.5
Benötigte Wassermenge (m^3 / h)	0.3
Metall-Teile	1.4571
Schauglas	Borosilikat
Dichtung	PTFE

[1] Auslegungsdaten, zulässige Betriebswerte hängen von tatsächlichen Einsatzbedingungen ab.

[2] Richtlinie mit Puffer/Sperrflüssigkeit Wasser 60 °C - Kühlwasser 20°

[3] Richtlinie mit Puffer/Sperrflüssigkeit Wasser 60 °C - Umgebungstemperatur 20° (für Thermosiphon System ohne Kühlwasser mit Natur- bzw. Zwangsumlauf)